ブロックダイヤグラムについて／ Block diagrams

取扱説明書のブロックダイヤグラムに間違いがありました。以下のブロックダイヤグラムをご参照ください。

The block diagrams in the Owner's Manual contain errors. Please refer to this block diagram instead.

● 録音時／ Recording

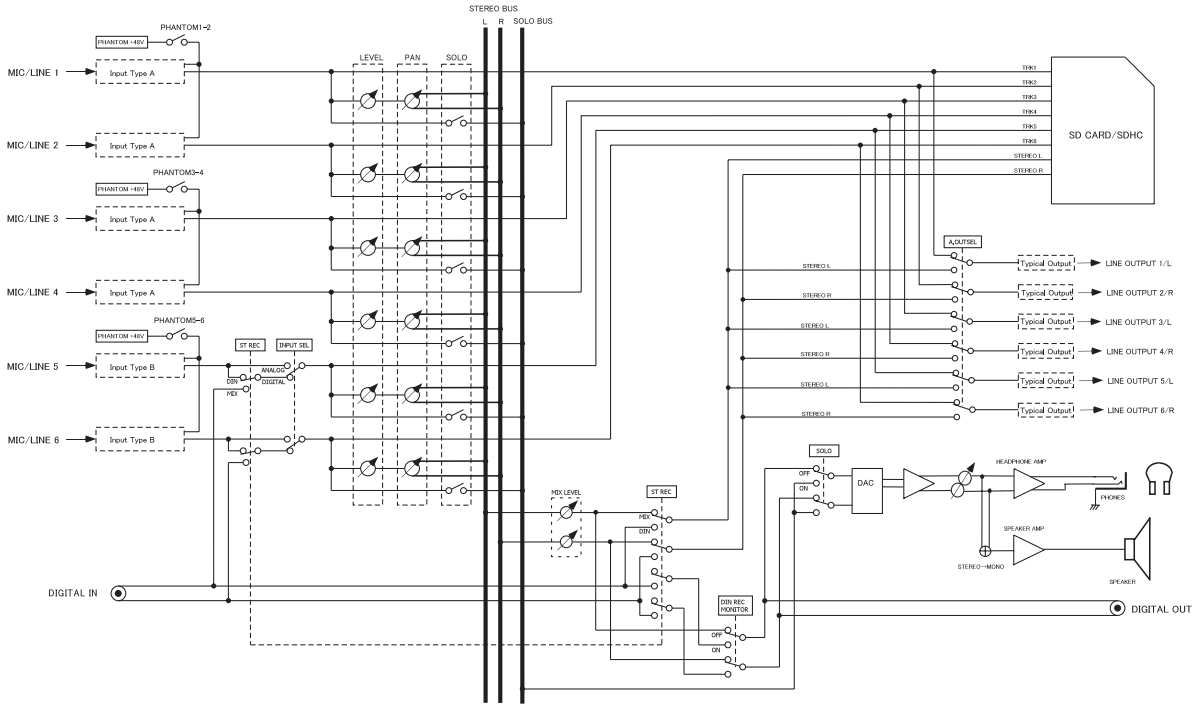
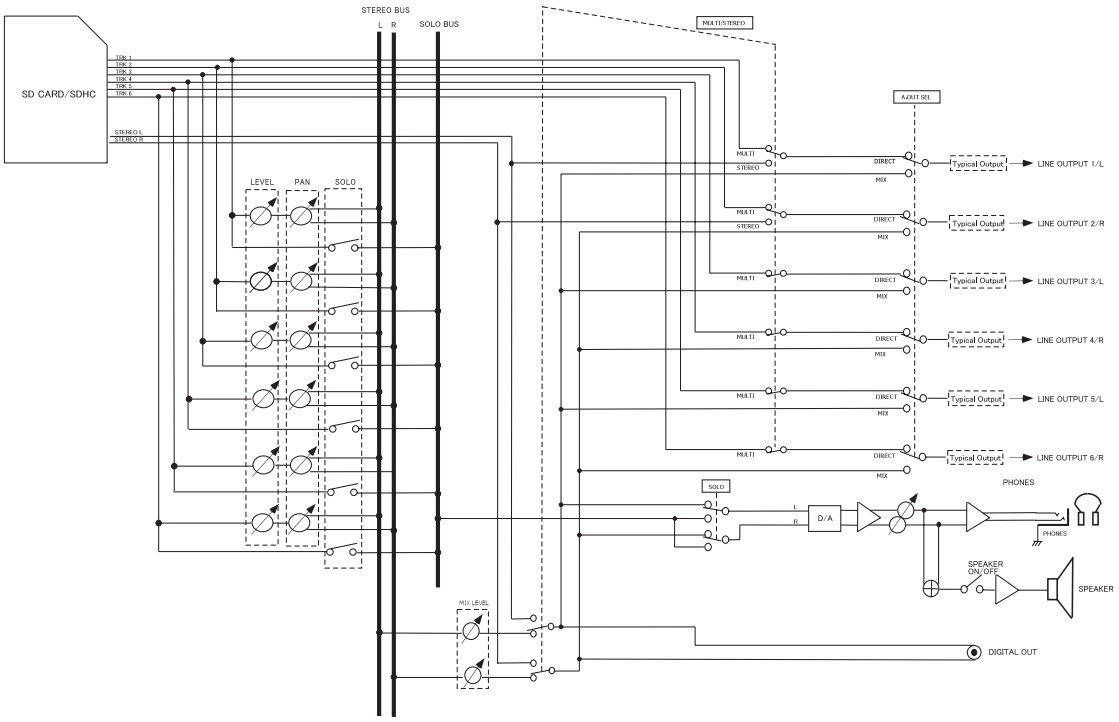
● 再生時／ Play