2014 年 9 月

仕様書
コンパクトディスク プレーヤー/リバース カセットデッキ
CD-A550MK Ⅱ

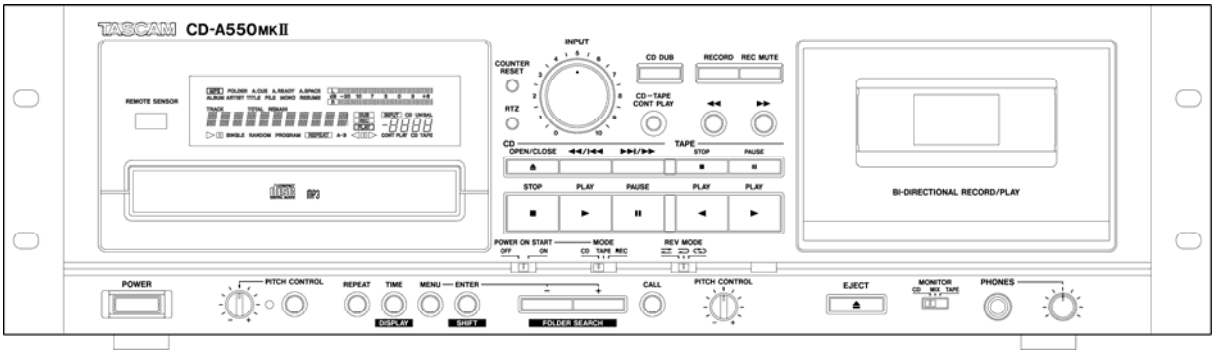

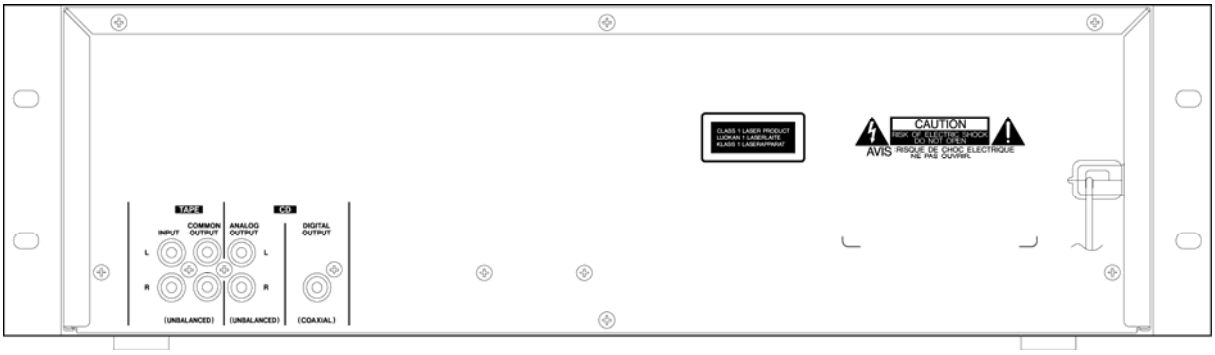

[定格]

<u>CD プレーヤー部</u>

再生ディスク

CD-DA（12cm/8cm）、CD-ROM（12cm/8cm） ISO9660 LEVEL 1/2/ROMEO/JOLIET format
（CD-R/CD-RW ディスク対応）

MP3 再生仕様

音声モード	:	STEREO /JOINT STEREO /DUAL CHANNEL/MONO/VBR
MPEG 1 Audio Layer Ⅲ（MP3）		
サンプリング周波数	:	32k/44.1k/48kHz
ビットレート	:	32k ～ 320kbps

WAV 再生仕様

サンプリング周波数	:	8k/11.025k/12k/16k/22.05k/24k/32k/44.1k/48kHz
量子化ビット数	:	8bit/16bit

CD 再生仕様

サンプリング周波数	:	44.1kHz
量子化ビット数	:	16bit
チャンネル数	:	2 チャンネル

オーディオ特性

周波数特性	:	20 ～ 20kHz ±0.8dB
S/N 比	:	98dB（20kHz LPF + A-weighted）
歪率（THD+N）	:	0.006%（1kHz：20kHz LPF）
ダイナミックレンジ	:	96dB（20kHz LPF + A-weighted）
チャンネルセパレーション	:	90dB（1kHz：1kHz BPF）

カセットテープ部

トラック方式
4 トラック 2 チャンネルステレオ

ヘッド構成
録音／再生ヘッド x1（回転リバース式）
消去ヘッド x1

使用テープ
C46 ～ C90 タイプカセットテープ（メタルは再生のみ）

テープ速度
4.76cm/sec

ピッチコントロール幅
±10%以上

ワウフラッター
0.25%（JIS WRMS）以下

早巻時間
160 秒以内（C-60 テープ）

録再周波数特性
ノーマル : 30 ～ 13kHz±4dB
ハイポジション : 30 ～ 15kHz±4dB

録再チャンネルセパレーション
1kHz : 35dB 以上（1kHz、BPF 使用）

録再 S/N 比
58dB（最大録音レベル入力時、A-Weight）

録再歪率
2.5%以下

[アナログオーディオ]

CD プレーヤー部

CD LINE OUTPUT [UNBALANCED] 端子
アナログ・アンバランス出力
コネクター : RCA ピンジャック
基準出力レベル : -10dBV
最大出力レベル : +6dBV
出力インピーダンス : 200Ω

カセットテープ部

TAPE LINE OUTPUT [UNBALANCED]端子
アナログ・アンバランス出力
コネクター : RCA ピンジャック
基準出力レベル : -4.5dBu
出力インピーダンス : 200Ω

TAPE LINE INPUT [UNBALANCED] 端子
アナログ・アンバランス入力
コネクター : RCA ピンジャック
基準入力レベル : -9dBu
最小入力レベル : -19dBu
入力インピーダンス : 22kΩ

ヘッドホン部

PHONES 端子
ヘッドホン出力
コネクター : ステレオ標準ジャック
定格出力 : 20mW ＋ 20mW 以上
（CD MONITOR 時、THD+N 0.1%以下、32Ω負荷）

[デジタルオーディオ]

CD プレーヤー部

CD DIGITAL OUTPUT [COAXIAL] 端子

コネクター	:	RCA ピンジャック
対応信号フォーマット	:	IEC-60958-3 民生用規格準拠（S/PDIF）
出力インピーダンス	:	75Ω

[一般]

電源

100VAC、50 ～ 60Hz

消費電力

13W

外形寸法

483 x 138.5 x 290mm（幅 x 高さ x 奥行き、突起を含む）

質量

6.3kg

[寸法図]

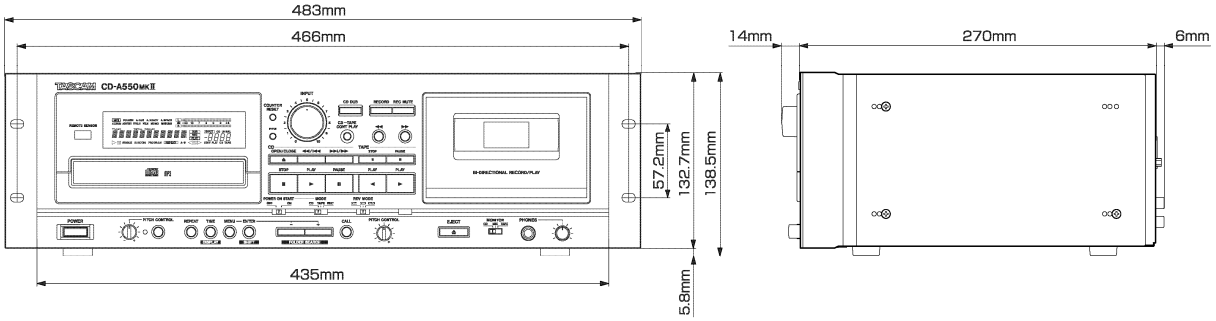

※第三者の著作物は、個人として楽しむなどのほかは、著作権法上権利者に無断で使用できません。装置の適正使用をお願い致します。弊社では、お客様による権利侵害行為につき一切の責任を負担致しません。
※TASCAM および タスカム は、ティアック株式会社の登録商標です。
※その他、記載されている会社名、製品名、ロゴマークは各社の商標または登録商標です。
※仕様および外観は改善のため予告なく変更することがあります。
※本資料に記載の内容は 2014 年 9 月現在のものです。