仕 様 書

RC－601MkII

Remote Control Unit

2005.03.03.

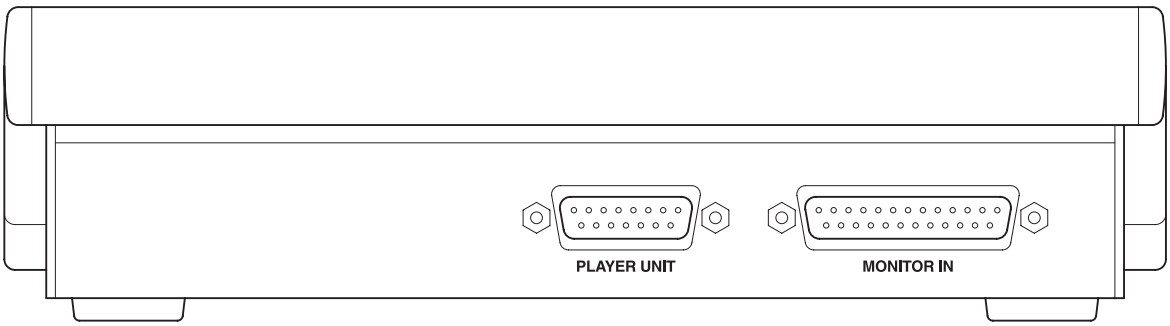

リアパネル

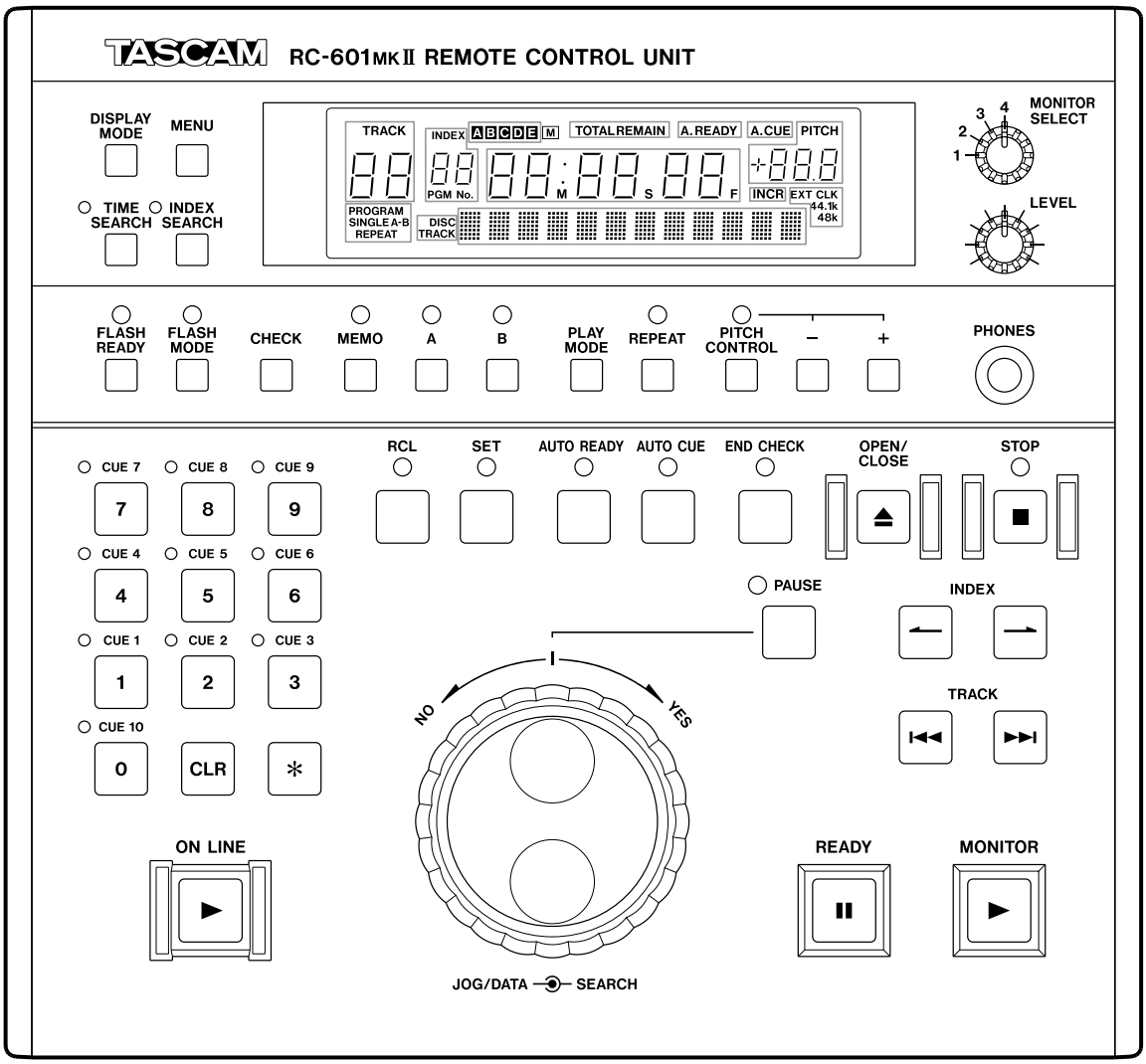

トップパネル

1．概　要

RC-601MKII は放送局向け CD プレーヤーCD-601MKII の専用リモートコントロールユニットです。CD-601MKII と併用することにより、放送局用途として必要不可欠かつ十分な機能を提供します。

2．主な特長

- テンキーを使ったタイムサーチ/インデックスサーチ機能
- ジョグダイヤルによる１フレーム単位の頭出し
- サーチダイヤルを用いたサーチ機能
- トラックの終わりの部分を試聴できるエンドチェック機能
- １曲リピート、全曲リピート、プログラムリピート、A-B 間リピート再生
- １枚のディスクにつき最大 10 ヶ所の CUE ポイントの設定が可能
- CUE ポイント（10 ヶ所）を使ったフラッシュスタート機能
- CD-601MKII 本体内部に 500 枚分のディスクメモリー（10 CUE ポイント×500 枚）を保存可能
- MEMO ポイント A、B による A-B 間再生、ポイントの確認再生が可能
- RC-601MKII に最大４台の CD-601MKII のモニター出力を接続しヘッドホンモニターが可能

3．定格・性能

〈定 格〉

PHONES	：	1/4 インチ・ステレオホンジャック
最大出力レベル	：	50mW+50mW（32Ω負荷時）
MONITOR IN	：	D-sub 25 ピン・メス
最大入力レベル	：	+6dBV
PLAYER UNIT	：	D-sub 15 ピン・メス
電 源	：	CD-601MKII より DC 電源供給
外形寸法	：	216（幅）×69（高さ）×201（奥行き）mm
質 量	：	1.3kg（接続ケーブルを含まず）
付属リモートケーブル	：	5m

〈性 能〉

PHONES

周波数特性	：	120～20kHz、+1.0/-2.0dB
S/N 比	：	970dB 以上（20kHz LPF、A-WTD）
THD+N	：	0.5%以下（20kHz LPF、1kHz 最大出力レベル）

外形寸法図

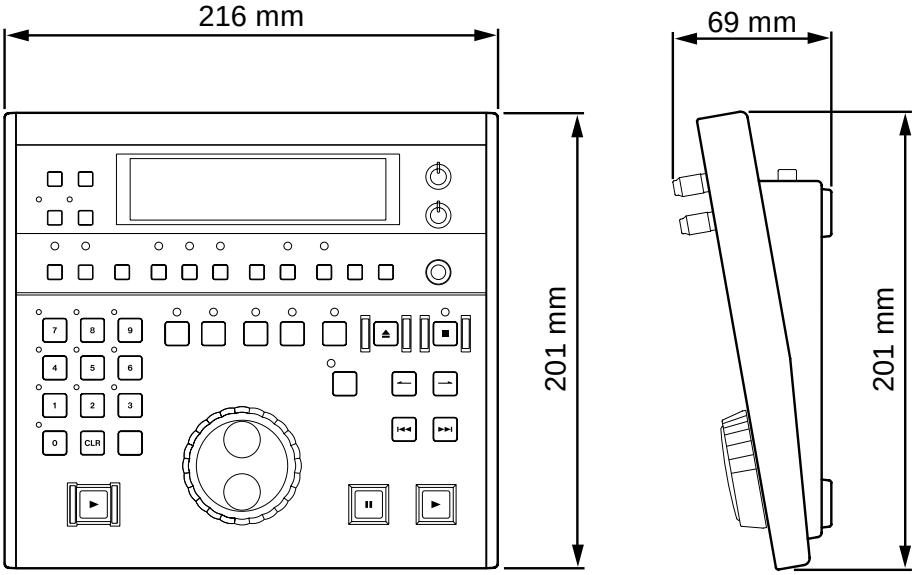

■ MONITOTR IN 仕様 ピンアサイン

コネクタ D-sub 25 ピン・メス

Pin No.	信号名		Pin No.	信号名	
1	L ch IN 1	モニター入力1 L ch	14	L ch GND 1	モニター入力1 L ch シールド
2	R ch IN 1	モニター入力1 R ch	15	R ch GND 1	モニター入力1 R ch シールド
3	N.C.		16	N.C.	
4	L ch IN 2	モニター入力2 L ch	17	L ch GND 2	モニター入力2 L ch シールド
5	R ch IN 2	モニター入力2 R ch	18	R ch GND 2	モニター入力2 R ch シールド
6	N.C.		19	N.C.	
7	L ch IN 3	モニター入力3 L ch	20	L ch GND 3	モニター入力3 L ch シールド
8	R ch IN 3	モニター入力3 R ch	21	R ch GND 3	モニター入力3 R ch シールド
9	N.C.		22	N.C.	
10	L ch IN 4	モニター入力4 L ch	23	L ch GND 4	モニター入力4 L ch シールド
11	R ch IN 4	モニター入力4 R ch	24	R ch GND 4	モニター入力4 R ch シールド
12	N.C.		25	N.C.	
13	N.C.				

入力仕様　　アナログ・アンバランス入力　　最大入力レベル　　+6dBV